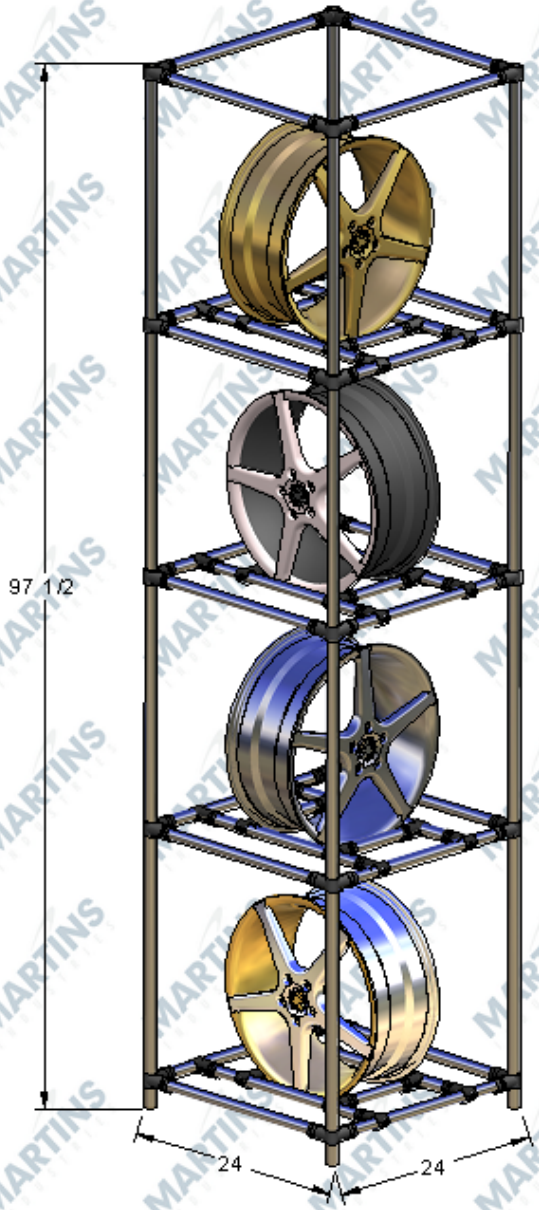

NUMÉRO DE PIECE : MWD

MARTINS INDUSTRIES 1-866-409-RACK WWW.MARTINSINDUSTRIES.COM	LES DESSINS ET L'INFORMATION CONTENUS DANS CE DOCUMENT SONT LA PROPRIÉTÉ DE INDUSTRIES MARTINS INC. ET NE DOIVENT EN AUCUN CAS ÊTRE REPRODUITS, COPIÉS, MODIFIÉS, OU UTILISÉS SANS LE CONSENTEMENT ÉCRIT DE INDUSTRIES MARTINS INC.	FORMAT A	COMMENTAIRE:	PROJET: MWD		DESS: V Gagnon	SIGNATURE D'APPROBATION: INTERNE	
				DESCRIPTION: PRÉSENTOIR À ROUES		APP.: JMB		
				ÉCHELLE: N/D	VERSION: 1.0	DATE: 2008-10-15	FEINT.: N/D	MAT.: FLEXPIPE STAINLESS	FEUILLE: 1 DE 1

MARTINS